Construcción de una caja fotográfica

Material necesario

Aglomerado de 16 mm

1 - 350 mm x 340 mm (techo)
1 - 350 mm x 350 mm (suelo)
2 - 350 mm x 332 mm (laterales)
1 - 150 mm x 60 mm (base para la camara)

Contrachapado de 3 mm

1 - 200 mm x 200 mm (puerta)
1 - 345 mm x 330 mm (fondo intercambiable)

Material electrico

2 - Porta fluorescentes pequeños
2 - Fluorescences pequeños
2 - mts de cable paralelo
1 - Interruptor de superficie
1 - Enchufe

Otros materiales

23 - Tornillos de 30 mm para madera
1 - Tornillo con tuerca
1 - Trozo de tela metálica o de plástico
2 - Cartulinas de colores

Paso Nº 1. Cogemos uno de los laterales (350 mm x 332 mm) y marcamos donde va a ir la puerta. Sacamos el centro de la tabla y hacemos una circunferencia. Yo para no tener problemas a la hora de meter y sacar los pájaros la he hecho de 140 mm. Si no disponemos de un compás podemos buscar algo redondo de la medida que queramos hacer el hueco para la puerta. Despues 2 cm por encima damos un taladro en el centro, que nos servirá para meter el tornillo con tuerca de sujección de la puerta. Dependiendo del tornillo así debemos dar el taladro.

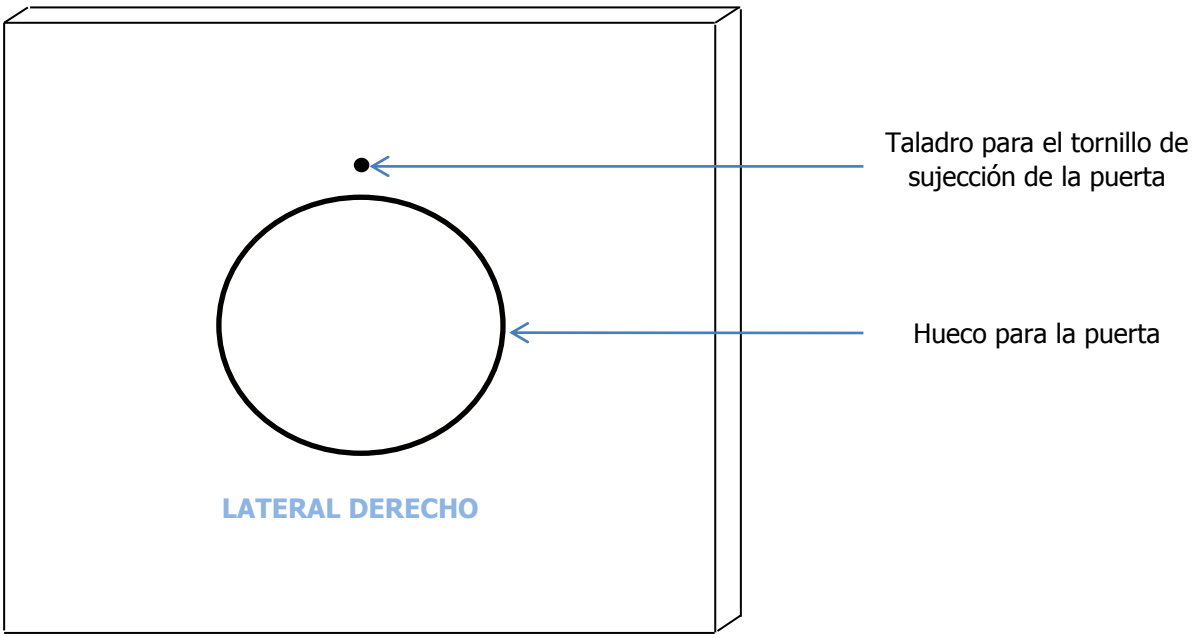

Paso Nº 2. Marcamos los puntos donde vamos a dar los taladros para atornillar la caja. Yo en mi caso los he marcado a 50 mm de la punta y a 8 mm de altura. Damos los taladros con una broca fina, ya que solo es para que al meter los tornillos no reviente la madera. Esto lo hacemos en las dos maderas que irán en los laterales.

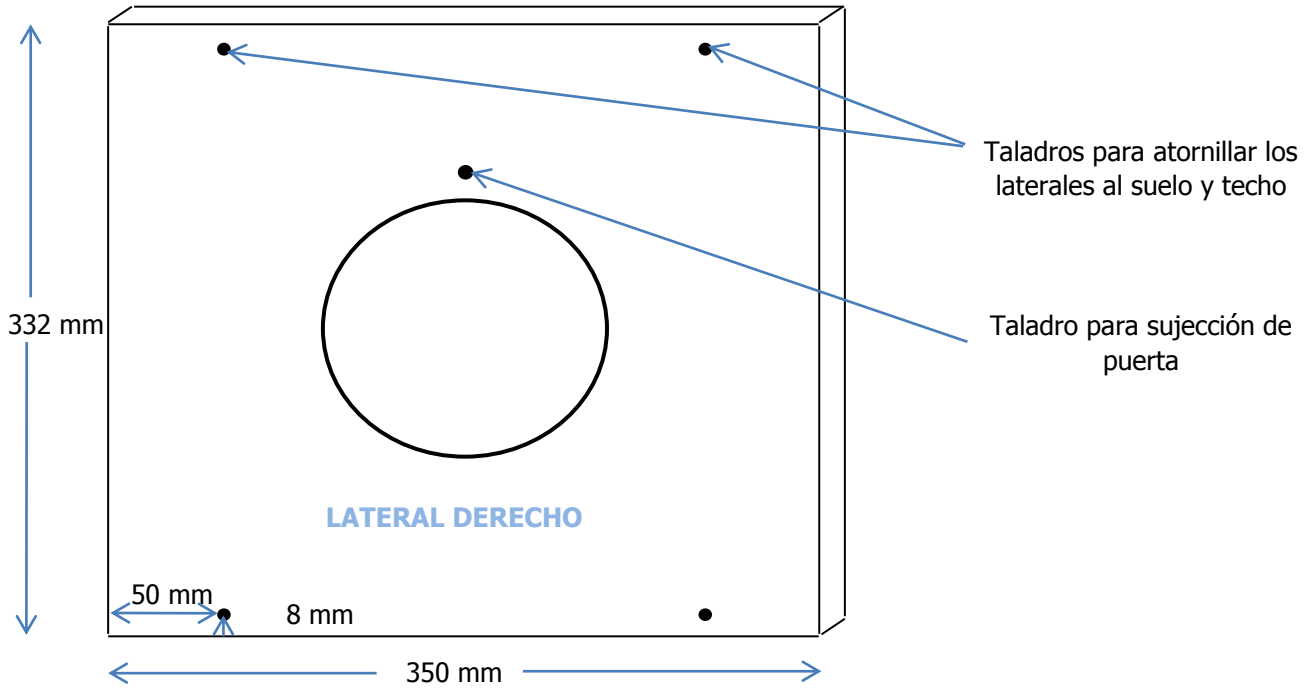

Paso Nº 3. Ahora con una maquina de calar vamos a hacer una ventana rectangular en el techo (350 mm x 340 mm), porque asi el pájaros mirará hacia arriba a la hora de hacer las fotos. Puedes hacerlo del tamaño que quieras, pero ten en cuenta que si cuanto mas grande sea más se asustará el pajaro. Despues pondremos un trozo de tela metálica o de plástico para que no se escapen los pájaros cuando los metamos. La sujetamos con unos tornillos y arandelas o unas grapas si disponemos de grapadora.

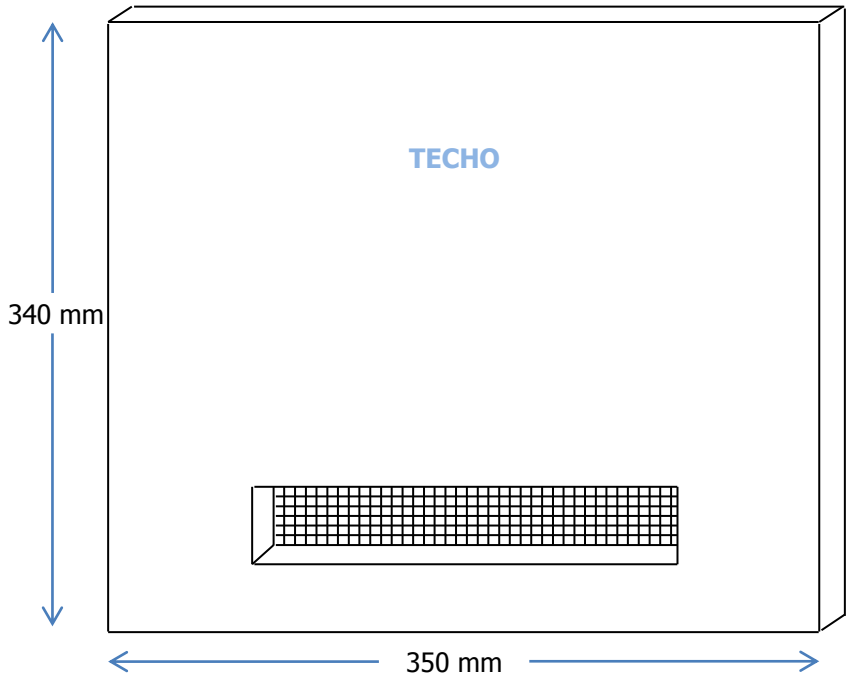

Paso Nº 4. Montamos los laterales, el suelo y el techo. Damos la vuelta a la caja y en la parte de atrás marcamos en centro del ancho para dar un taladro donde pondremos el posadero. El taladro debe ser fino ya que solo es para pasar un tornillo que roscará sobre el posadero. Podemos utilizar un trozo de rama de un arbol, pero yo he utilizado listón redondo de 10 mm.

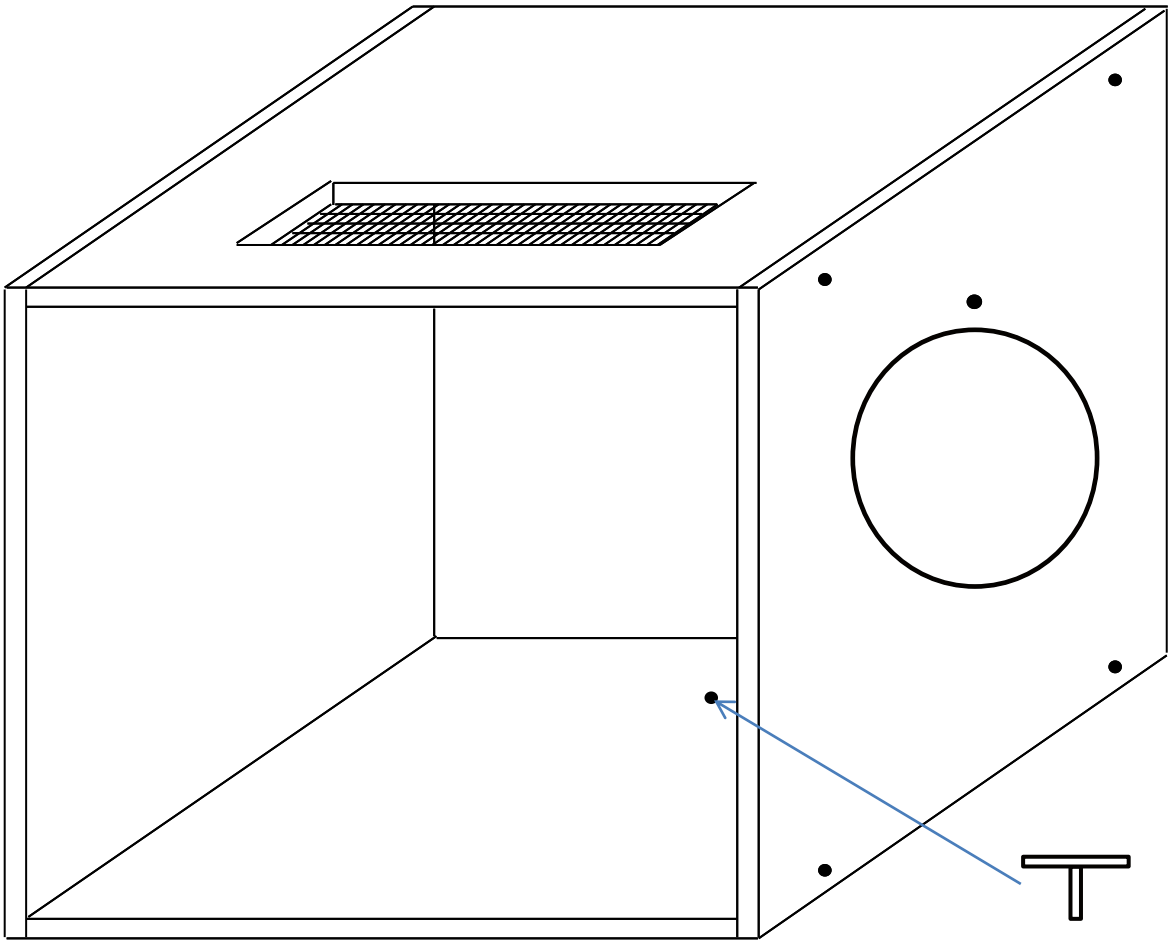

Paso Nº 5. Ahora montamos el posadero. Cortamos un trozo del largo que queramos. El alto depende de a que altura hallamos hecho el agujero de la cámara. Cortarlo un poco mas largo e ir probando hasta dar con la medida exacta para que el pájaro salga centrado en la foto. Puede que tengamos que cortarlo hasta dar con la medida deseada. Después damos un taladro fino en el posadero donde roscara el tornillo de sujección.

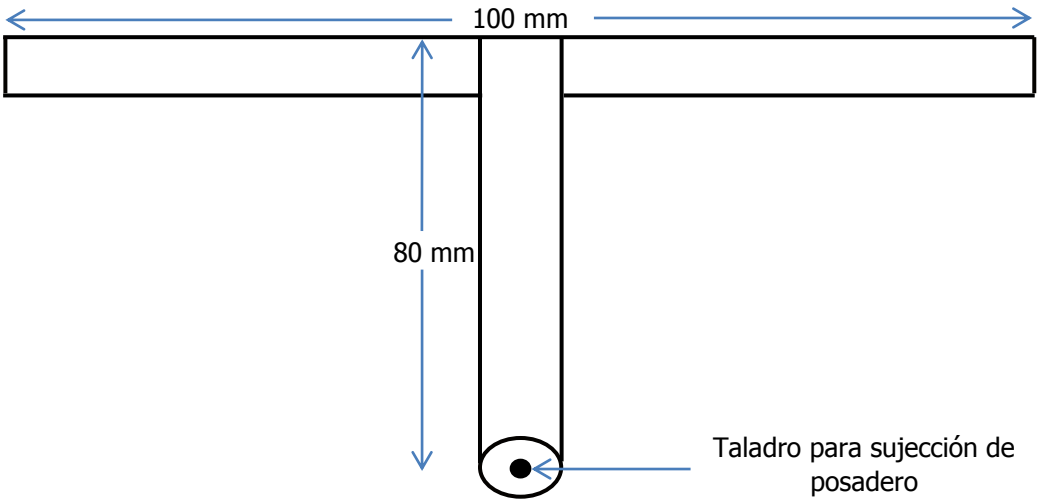

Paso Nº 6. Marcamos los taladros al igual que hemos hecho en los laterales, pero en el frente tambien lleva en la parte de arriba y abajo. El la trasera solamente en los lados y abajo ya que sino no podriamos meter los fondos intercambiables. Marcamos el centro del ancho y hacemos el agujero donde pondremos el objetivo de la cámara. Si tenemos un sacabocados podremos elegir el ancho deseado. Yo lo he hecho con una broca starrett de 40 mm. Después colocamos la baldita para el apollo de la cámara donde mejor nos convenga y sujetandola con dos tornillos por la parte interior de la caja. Hacemos la instalación electrica.

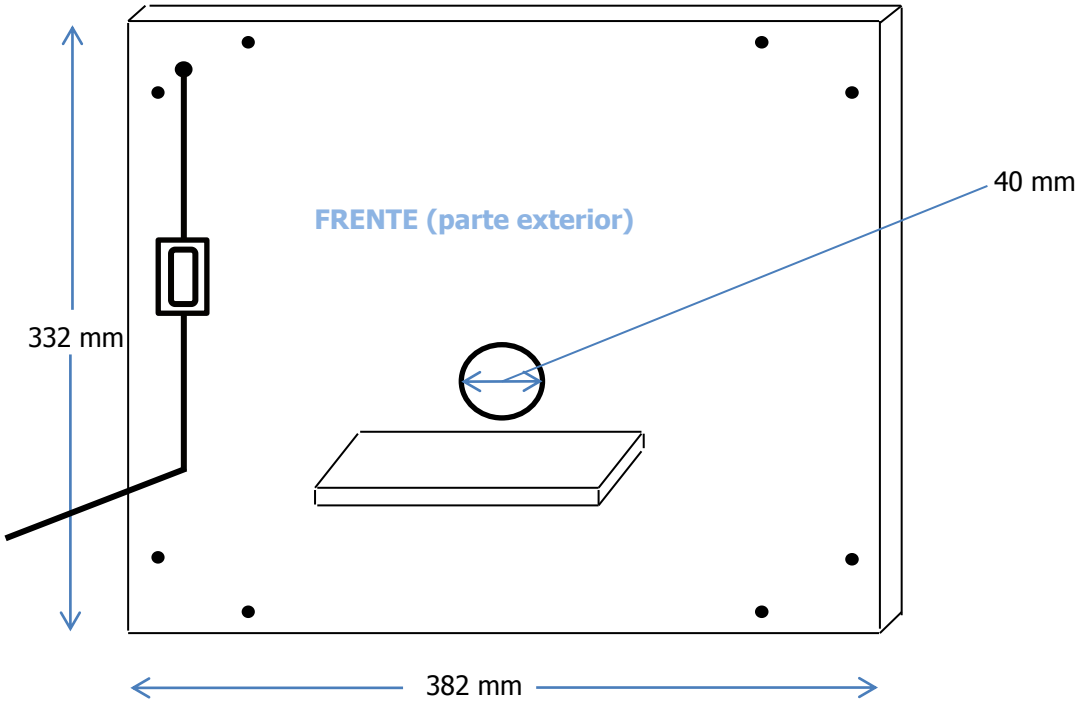

Paso Nº 7. Ponemos los dos fluorescentes en la parte interior y colocamos el interruptor por fuera.

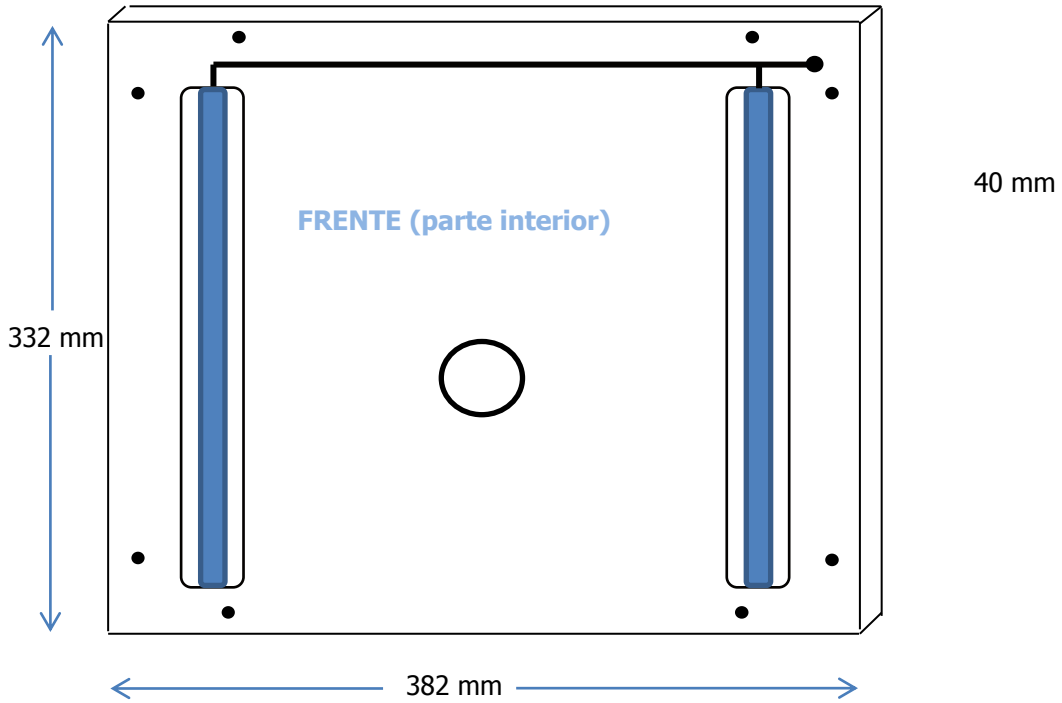

Paso Nº 8. Ahora cojemos el trozo de contrachapado (20 mm x 20 mm) y vamos a hacer la puerta. Marcamos un círculo de tamaño superior al que hicimos para la puerta y que tiene que cubrir desde por encima del taladro de sujección y por debajo del agujero de la puerta. Lo recortamos con la caladora y le damos un taladro pegado al borde. Lo ponemos tapando la puerta y metemos el tornillo con la tuerca.

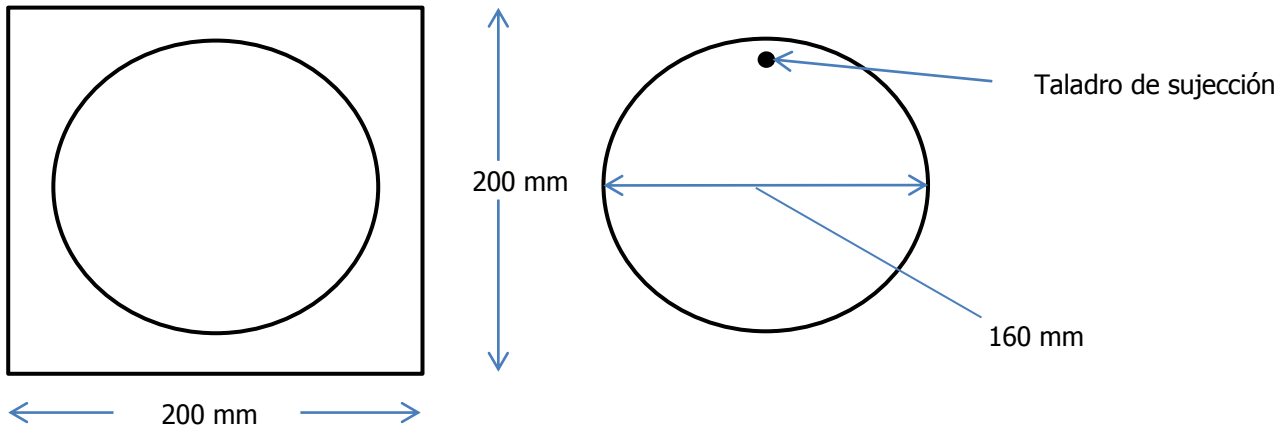

Paso Nº 9. Montamos la puerta, atornillamos el frente y la trasera y ya tenemos lista la caja.

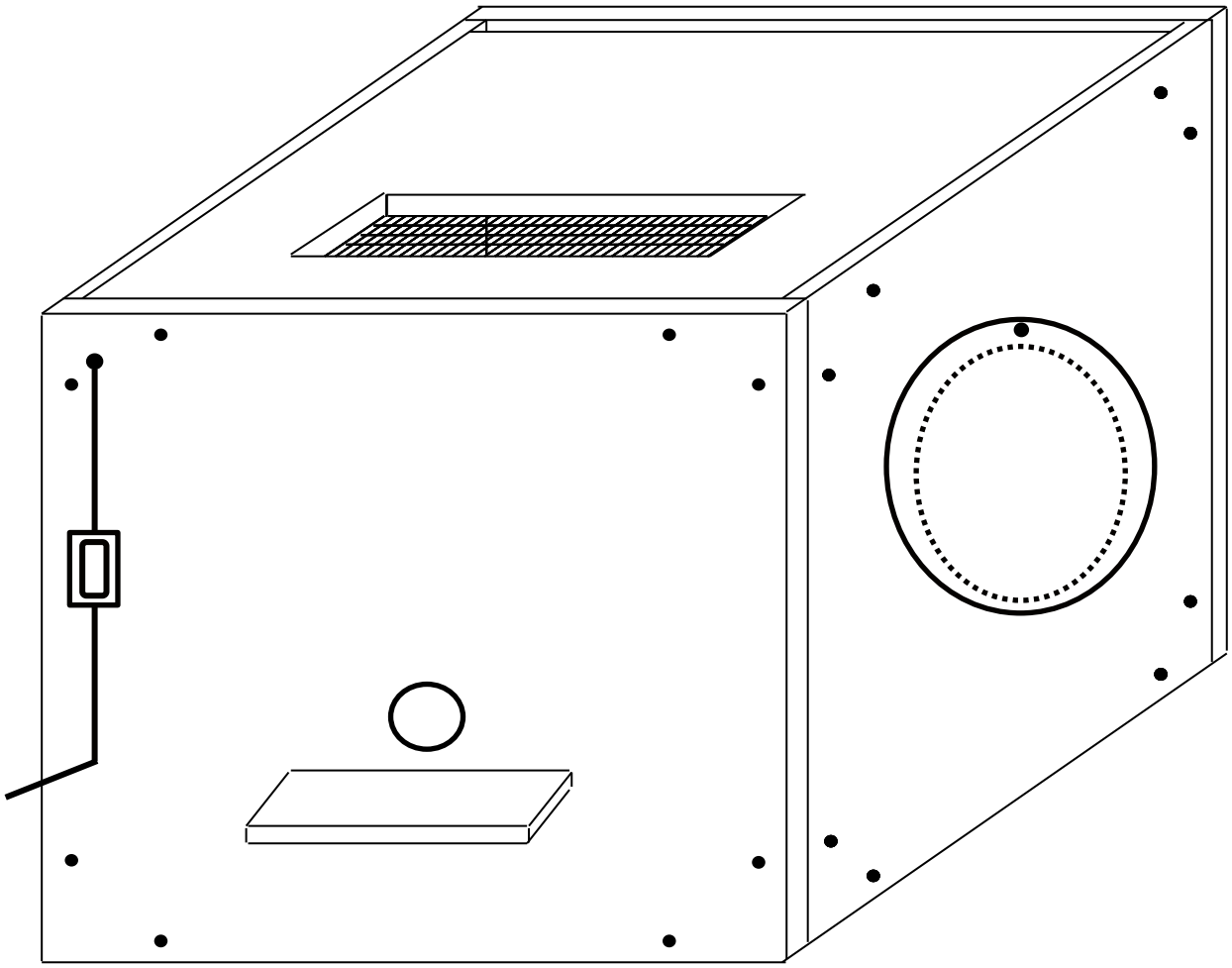
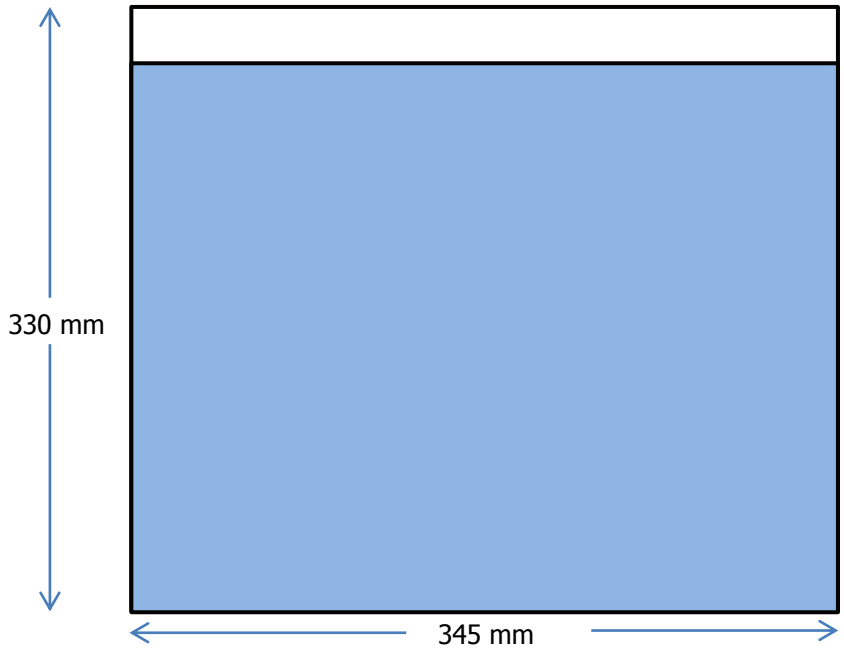
Paso Nº 10. Por último tenemos que hacer los fondos intercambiables. Cortamos las cartulinas de colores a la medida del contrachapado y pegamos una por cada cara de la tabla. Así tendremos dos fondos en una sola tabla. Cada uno puede hacer los que necesite en los colores que mejor le vengan.